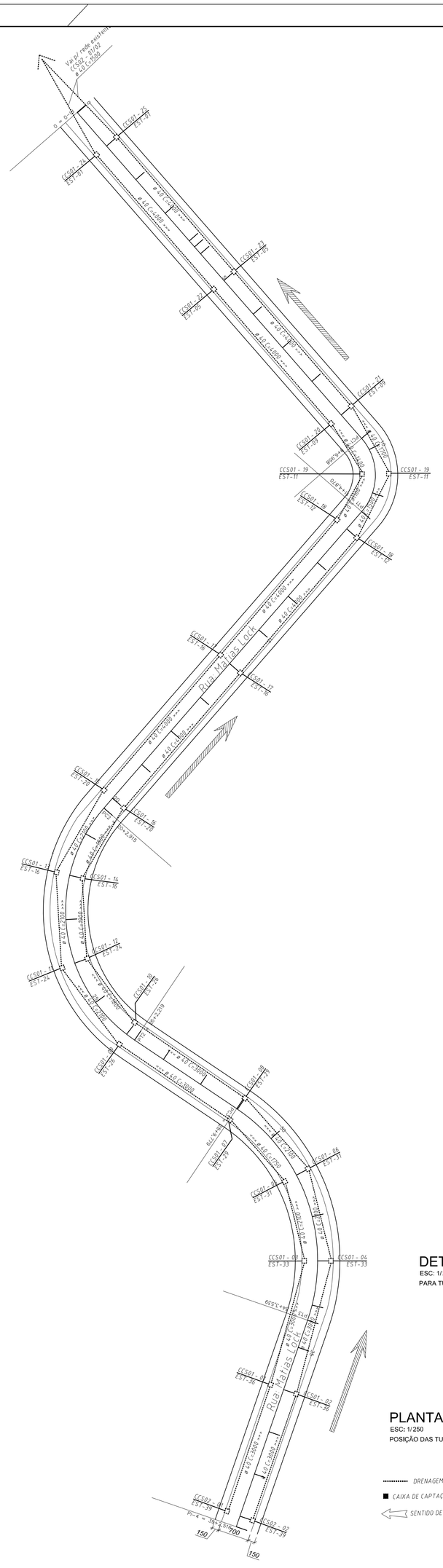

CC 01 (CAIXA DE CAPTAÇÃO) - 28x

ESC: 1/20

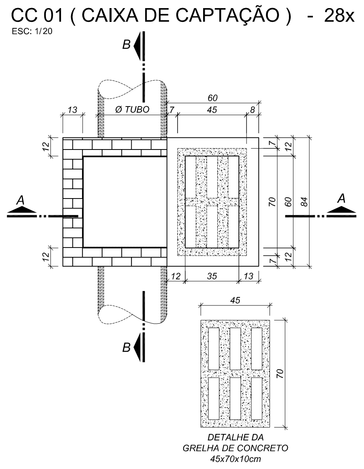

PLANTA BAIXA E DETALHE DA GRELHA

ESC: 1/20

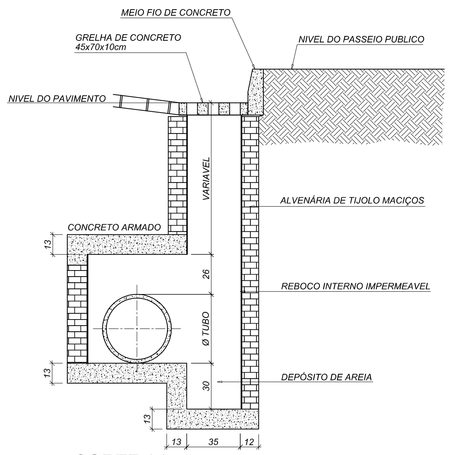

CORTE AA

ESC: 1/20

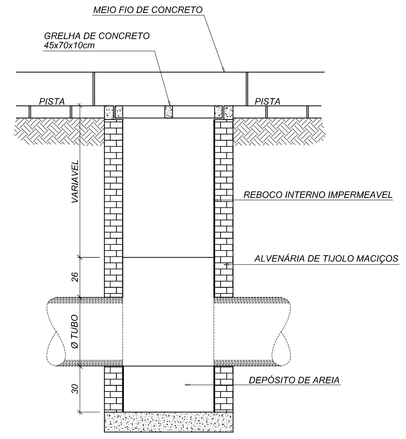

CORTE BB

ESC: 1/20

CC 02 (CAIXA DE CAPTAÇÃO) - 02x

ESC: 1/20

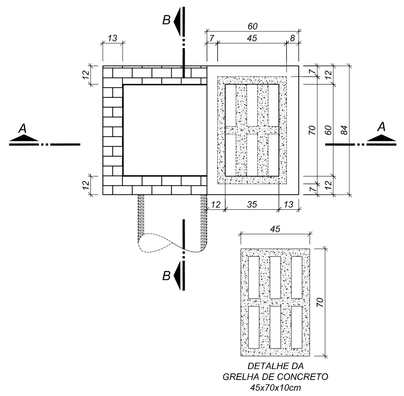

PLANTA BAIXA E DETALHE DA GRELHA

ESC: 1/20

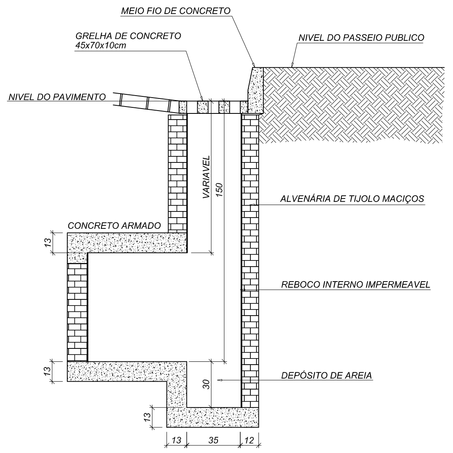

CORTE AA

ESC: 1/20

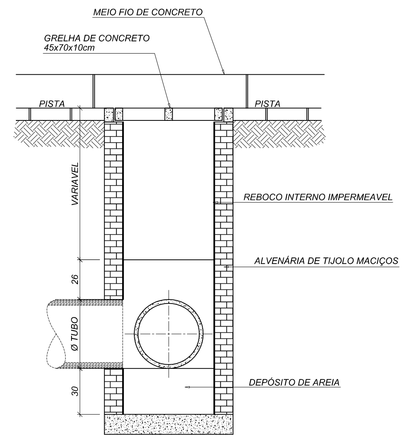

CORTE BB

ESC: 1/20

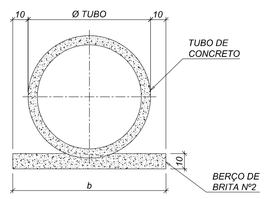

TABELA

TUBO	Ø 30 - b=0,60m
TUBO	Ø 40 - b=0,70m
TUBO	Ø 60 - b=0,96m

DETALHE DO BERÇO DE BRITA

ESC: 1/20

PARA TUBOS DE Ø 30 / 40 E 60

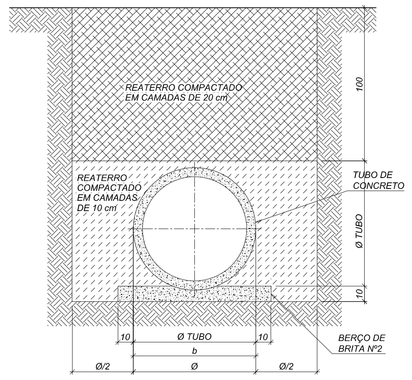

DETALHE DA ABERTURA DA VALA

ESC: 1/20

PARA TUBOS DE Ø 30 / 40 E 60

PLANTA BAIXA DRENAGEM

ESC: 1/250

POSIÇÃO DAS TUBULAÇÕES , SENTIDO DAS AGUA E INCLINAÇÕES

LEGENDA

- DRENAGEM À EXECUTAR (Verificar ø na Planta Baixa)
- CAIXA DE CAPTAÇÃO (Verificar modelo na Planta Baixa)
- SENTIDO DE DESAGUE

Lineweight	
COLOR	mm
1	0,09
2	0,25
3	0,35
7	0,09
8	0,09
30	0,13
91	0,09
242	0,13
243	0,13
244	0,13
245	0,13
246	0,13
252	0,20
253	0,09
Outras	0,10

OBSERVAÇÕES

ALTERAÇÕES

Nº	Descrição	Desenho	Data
01	PROJETO INICIAL PARA APROVAÇÃO	J. VIEIRA	27/01/10
02			
03			
04			
05			
06			

PREFEITURA MUNICIPAL DE SALETE
Rua do Santuario nº 162
Centro - Salete - SC
Fone: (47) 3563-0266
site: www.salete.sc.gov.br

SEMMER & CIA LTDA - ENGENHARIA
Rodv. BR 470 KM 169
Aterrado Torto - Pouso Redondo - SC
Fone: (47) 9187-6219
site: www.semmerecia.com.br

Contratante: PREFEITURA MUNICIPAL DE SALETE

Endereço: RUA DO SANTUARIO Nº162 - CENTRO - SALETE/SC | Telefone: 47 3563 0266

Projeto: PROJETO DE DRENAGEM

Conteúdo: PLANTA BAIXA DE DRENAGEM E DETALHES

Referência: RUA MATHIAS LOCK - AREA DE 3.925,10 M2 | Escala: INDICADAS

Prancha: **DREN 1**

Projetista: JEISON VIEIRA

Revisão: ENG° ITAMAR R. SEMMER

Data: 27/01/10

Nº de Folhas: **01/01**

Assinaturas :

Responsável Técnico Projeto: ENG° ITAMAR ROGÉRIO SEMMER
ENGENHEIRO CIVIL
CREA Nº 40.827-8

Contratante: PREFEITURA MUNICIPAL DE SALETE
CNPJ 83.102.723/0001-29